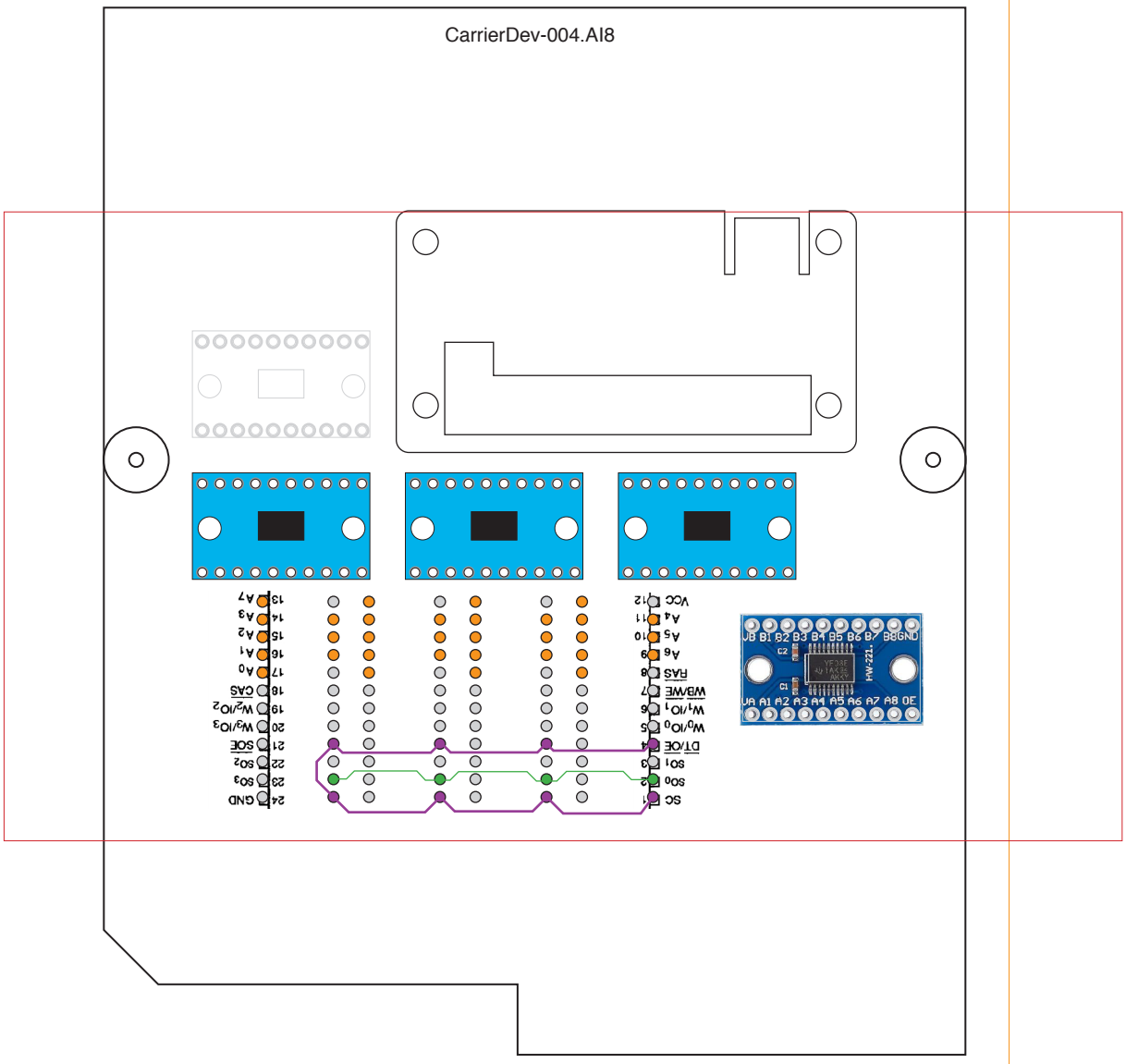CarrierDev-004.AI8